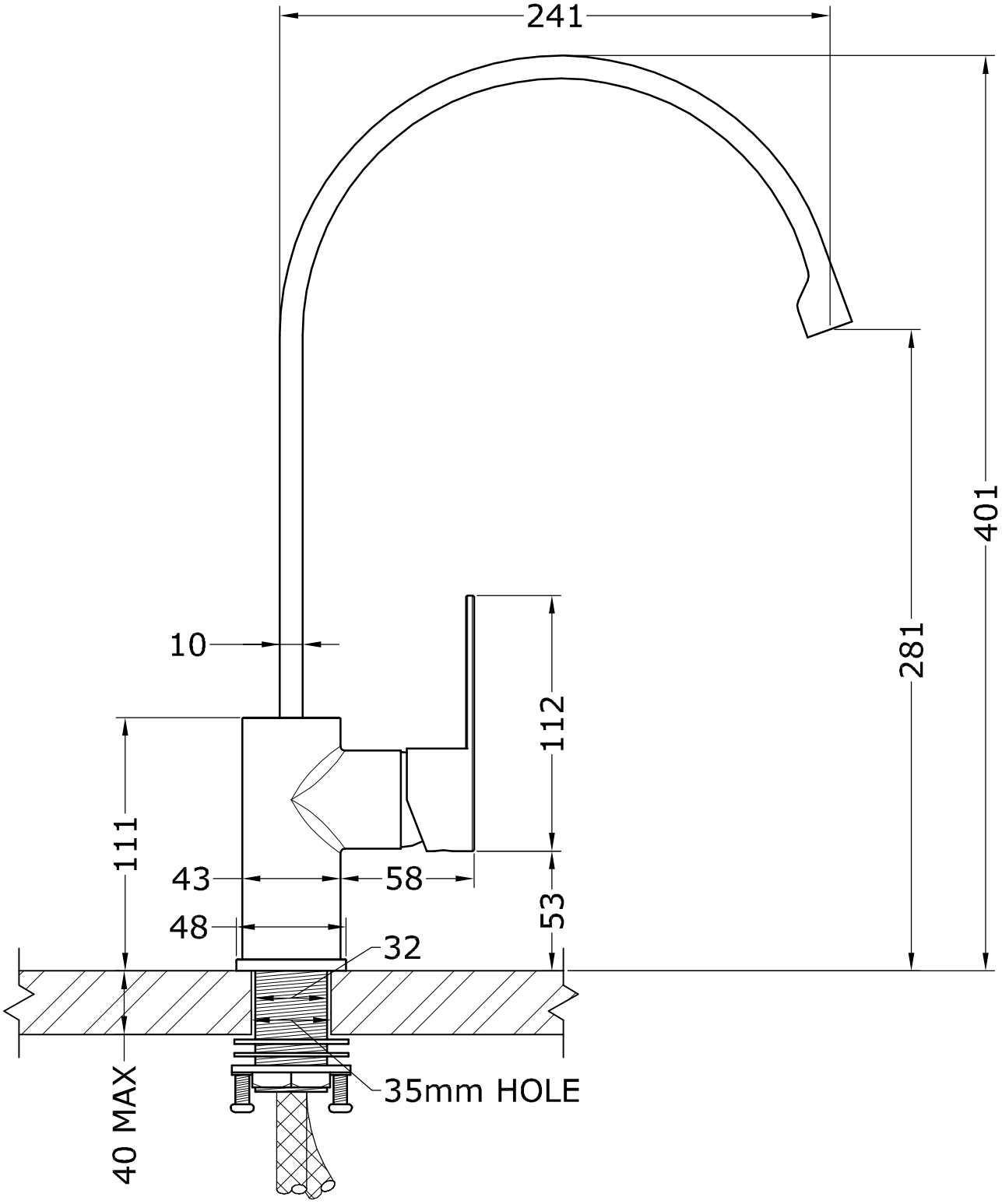
241
401
281
10
112
111
43
58
53
48
32
40 MAX
35mm HOLE