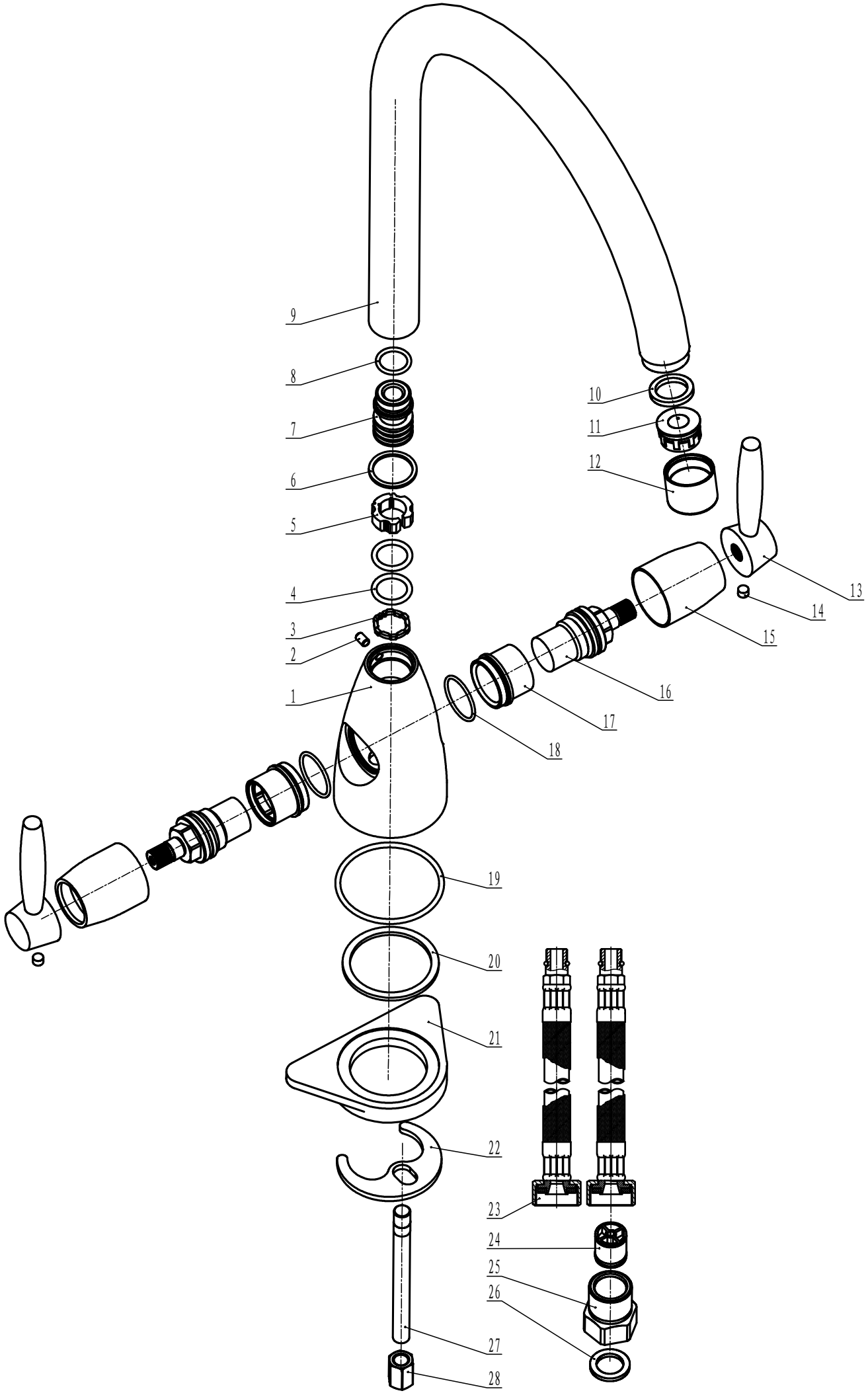
9
8
7
6
5
4
3
2
1
10
11
12
13
14
15
16
17
18
19
20
21
22
23
24
25
26
27
28