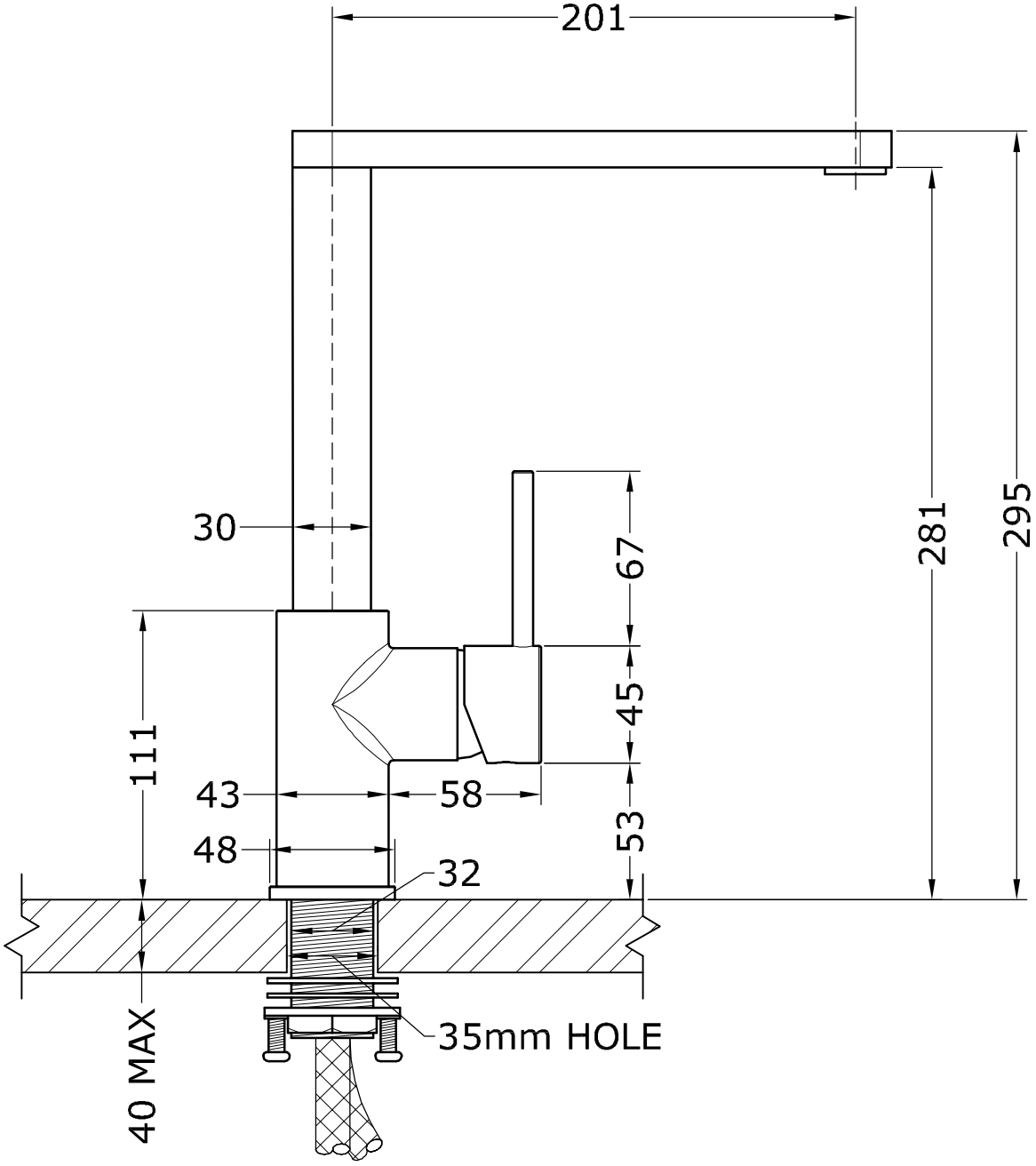
201
30
67
281
295
111
45
43
58
53
48
32
40 MAX
35mm HOLE