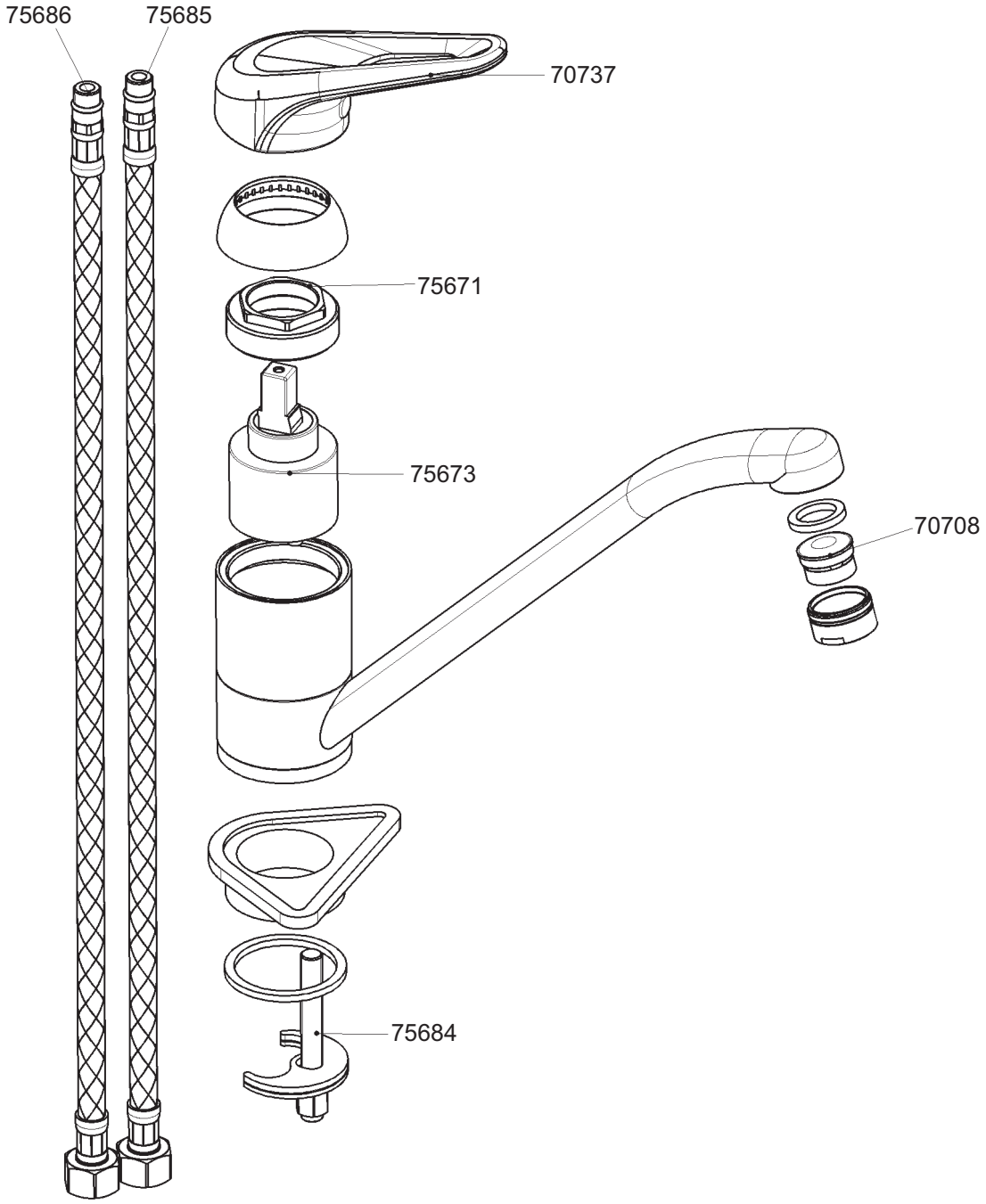





LA RIPRODUZIONE O LA CESSIONE DEL PRESENTE DISEGNO DEVONO ESSERE AUTORIZZATE DALLA "SMEG" SPA
ANY REPRODUCTION OR TRANSFER OF THE PRESENT DRAWING MUST BE AUTHORIZED BY "SMEG" SPA


| MODELLO - MODEL | CODICE - ART.NO. | VERSIONE - EDITING |
|---|---|---|
| MF11CR2 | 901732 - A | 01 del 20.12.2007 |